| 記号 | 担当 | 日付 | 理由 |
|---|---|---|---|
| A | 林 | 2016/12/16 | 重量追記のため |
| B | 中島 | 2019/04/01 | 離隔距離追記のため |
| C | 林 | 2021/08/17 | 仕様一覧表修正のため |

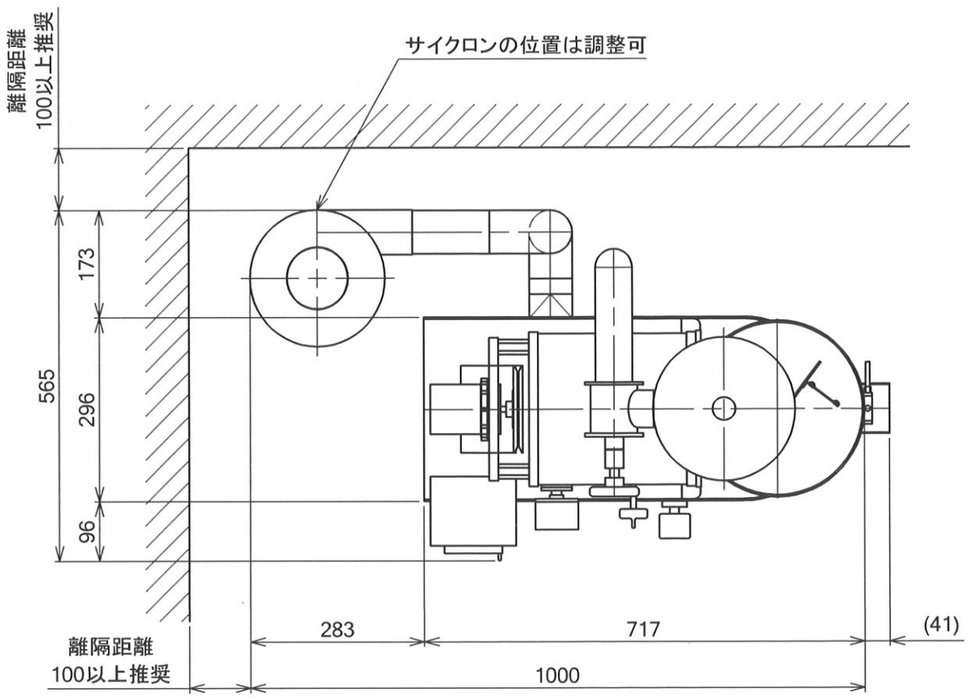


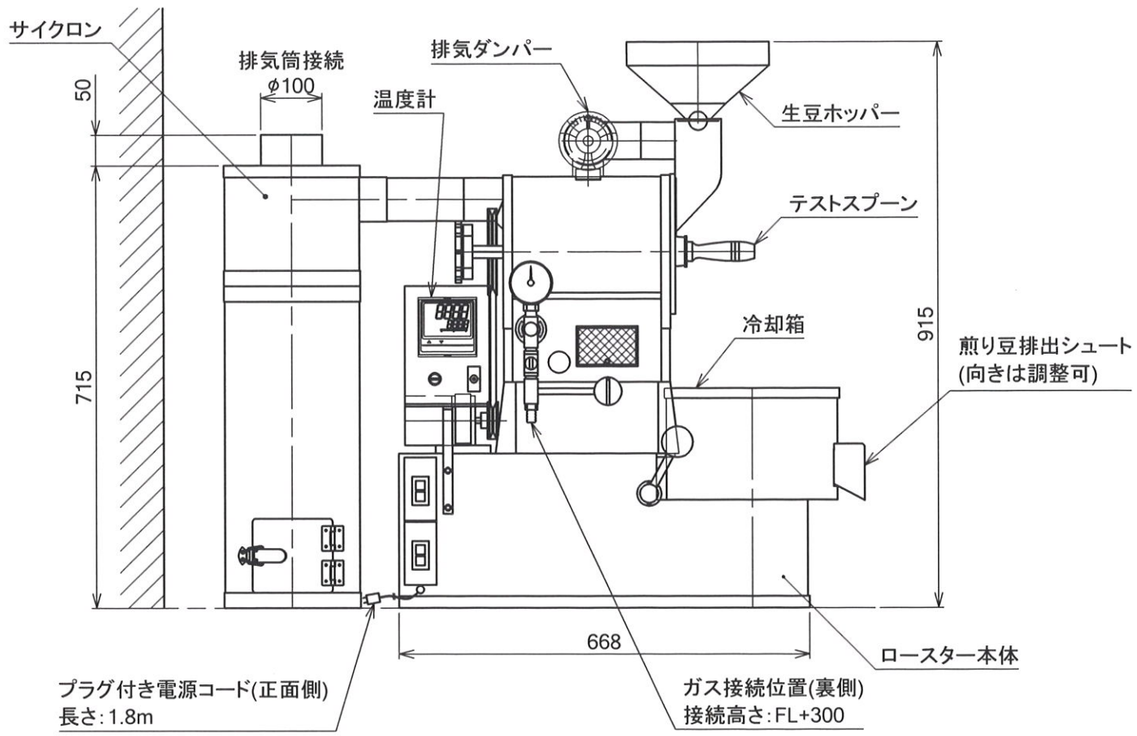


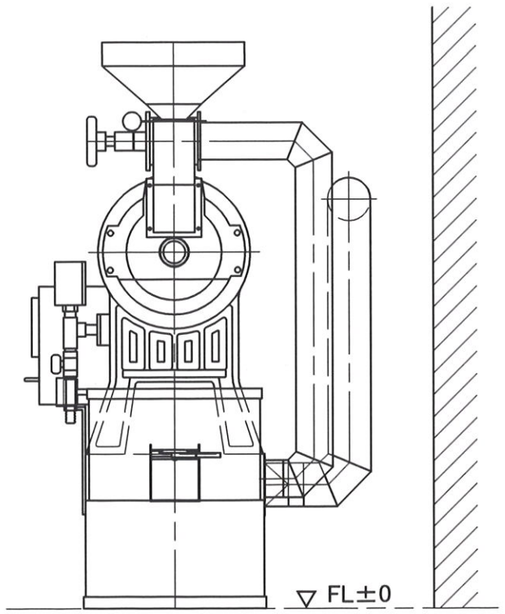


## 焙煎機仕様一覧表

| 型式 | | R-101型 |
|---|---|---|
| 本体 | 生産能力 | 1kg/Batch |
| | 重量 | 68kg |
| 電源 | 相 | 単相 |
| | 電圧 | 100V(50・60Hz) |
| モーター容量 | 本体 | 25W |
| | 冷却 | 100W |
| | 撹拌 | 40W |
| ガス | 定格燃焼量 | 2.4kW (2,100kcal/h) |
| | 接続径 | ホース:9.5mm、配管10A(3/8B) |

| Aproved by | Design by | Drawing by | Customer Name | Date |
|---|---|---|---|---|
| 福島 | 堤 | 林 | Fujiroyal | 2014/09/29 |
| | | | Unit Name: 1kg ロースター | Scale: 1:10 |
| FUJI ROYAL 株式会社 富士珈機 | | | Parts Name: 標準仕様(左)外観図 | Projection |
| | | | Drawing No.: R101-FUJI-0000-NL | Rev.: C |

| 記号 | 担当 | 日付 | 理由 |
|---|---|---|---|
| A | 林 | 2016/12/16 | 重量追記のため |
| B | 中島 | 2019/04/01 | 離隔距離追記のため |
| C | 林 | 2021/08/17 | 仕様一覧表修正のため |

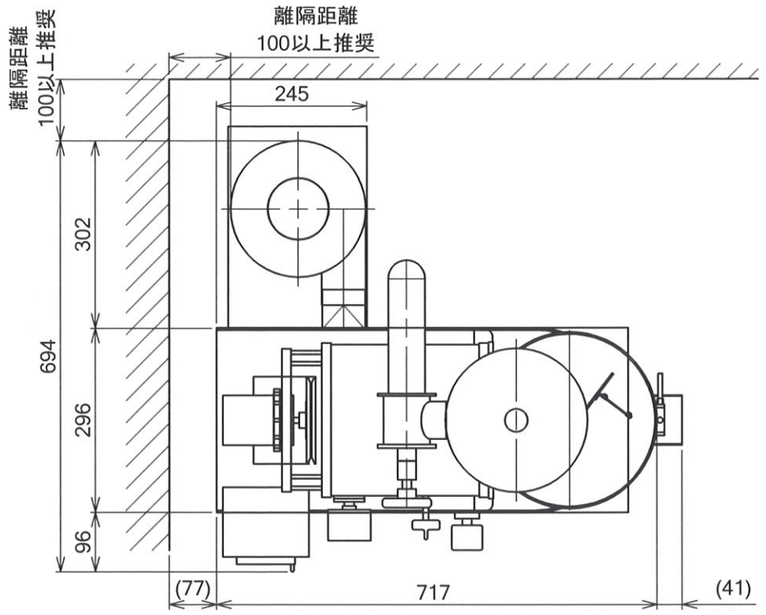


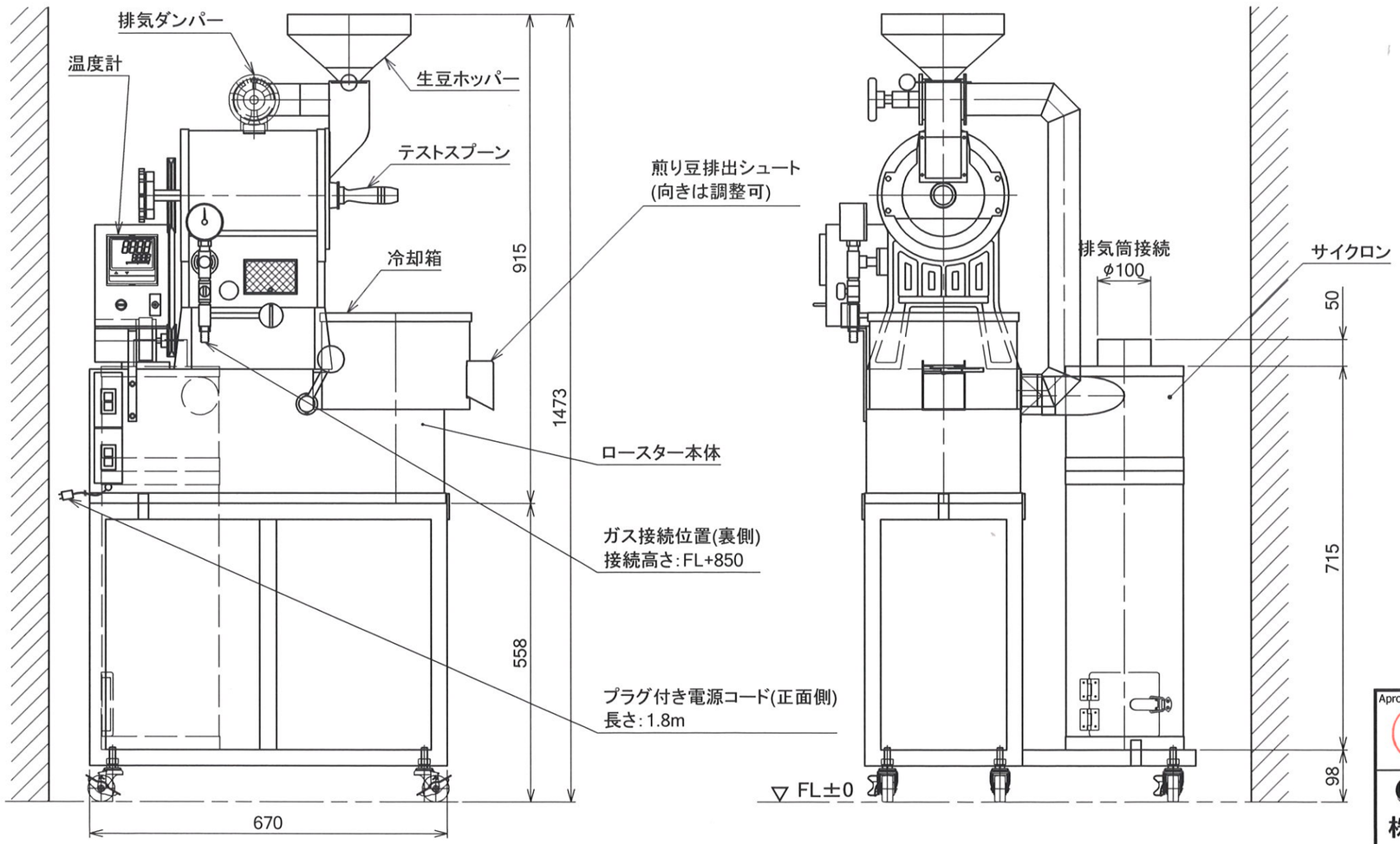


## 焙煎機仕様一覧表

| 型式 | | R-101型 |
|---|---|---|
| 本体 | 生産能力 | 1kg/Batch |
| | 重量 | 68kg |
| キャスター台 重量 | | 10kg |
| 電源 | 相 | 単相 |
| | 電圧 | 100V(50・60Hz) |
| モーター容量 | 本体 | 25W |
| | 冷却 | 100W |
| | 撹拌 | 40W |
| ガス | 定格燃焼量 | 2.4kW (2,100kcal/h) |
| | 接続径 | ホース:9.5mm、配管10A(3/8B) |

| Aproved by | Design by | Drawing by | Customer Name | Date |
|---|---|---|---|---|
| 福島栄 | 堤 | 林 | Fujiroyal | 2014/09/29 |
| | | | Unit Name: 1kg ロースター | Scale: 1:10 |
| FUJI ROYAL 株式会社 富士珈機 | | | Parts Name: 標準仕様(左)外観図 | Projection |
| | | | Drawing No.: R101-FUJI-0000-NLK | Rev.: C |

| 記号 | 担当 | 日付 | 理由 |
|---|---|---|---|
| A | 林 | 2016/12/16 | 重量追記のため |
| B | 中島 | 2019/04/01 | 離隔距離追記のため |
| C | 林 | 2021/08/17 | 仕様一覧表修正のため |

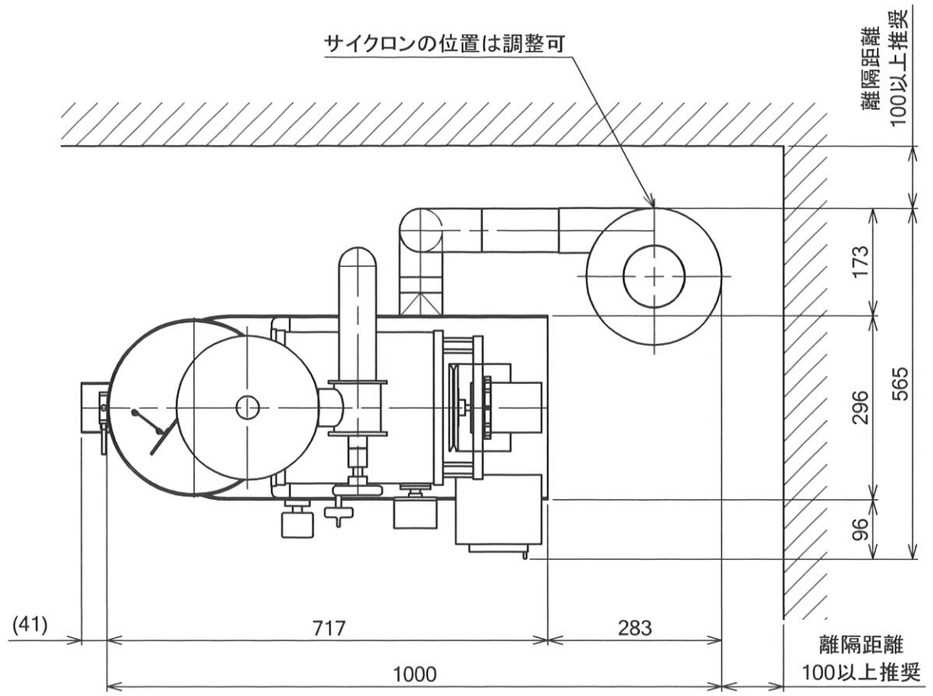


## 焙煎機仕様一覧表

| 型式 | | R-101型 |
|---|---|---|
| 本体 | 生産能力 | 1kg/Batch |
| | 重量 | 68kg |
| 電源 | 相 | 単相 |
| | 電圧 | 100V(50・60Hz) |
| モーター容量 | 本体 | 25W |
| | 冷却 | 100W |
| | 撹拌 | 40W |
| ガス | 定格燃焼量 | 2.4kW (2,100kcal/h) |
| | 接続径 | ホース:9.5mm、配管10A(3/8B) |

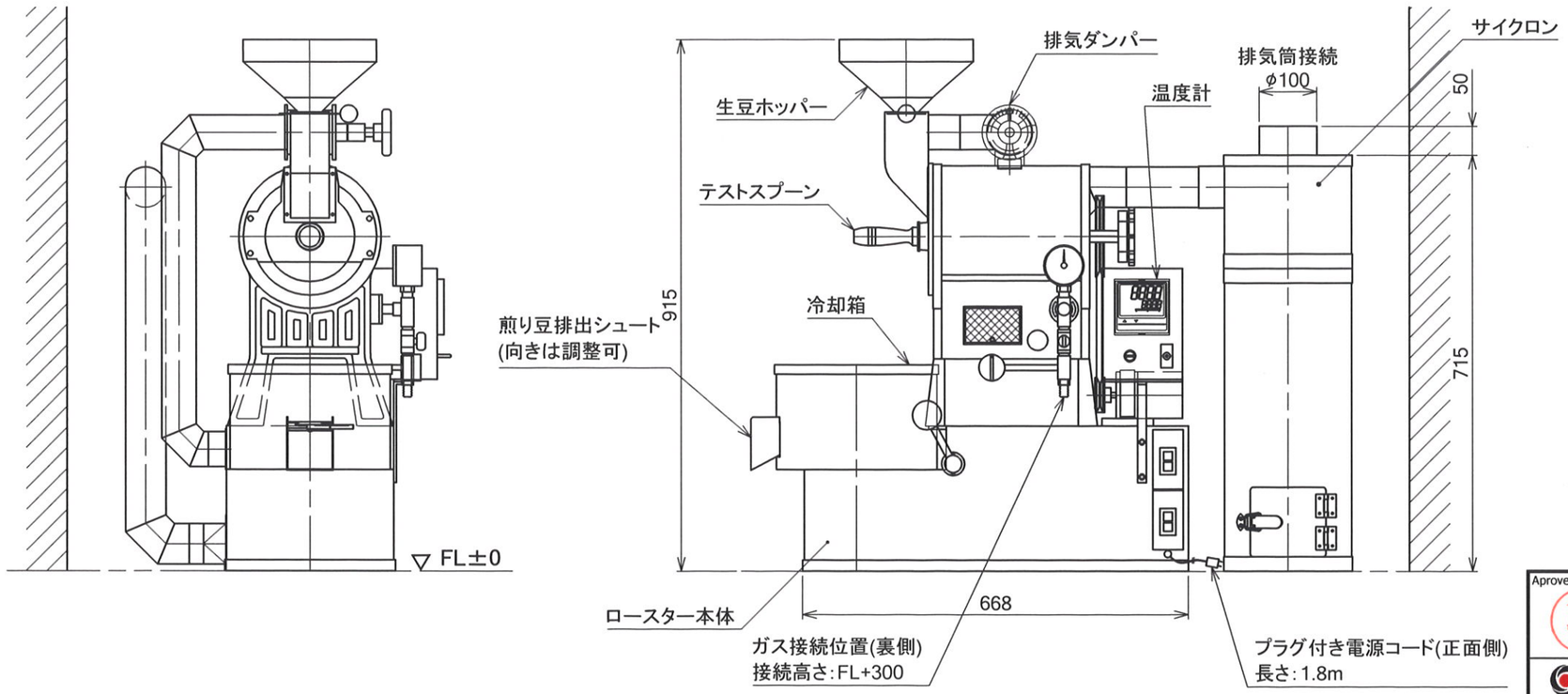


| Aproved by | Design by | Drawing by | Customer Name | Date |
|---|---|---|---|---|
| 福島栄 | 堤 | 林 | Fujiroyal | 2014/09/29 |
| | | | Unit Name: 1kg ロースター | Scale: 1:10 |
| FUJI ROYAL 株式会社 富士珈機 | | | Parts Name: 標準仕様(右)外観図 | Projection |
| | | | Drawing No.: R101-FUJI-0000-NR | Rev.: C |

| 記号 | 担当 | 日付 | 理由 |
|---|---|---|---|
| A | 林 | 2016/12/16 | 重量追記のため |
| B | 中島 | 2019/04/01 | 離隔距離追記のため |
| C | 林 | 2021/08/17 | 仕様一覧表修正のため |

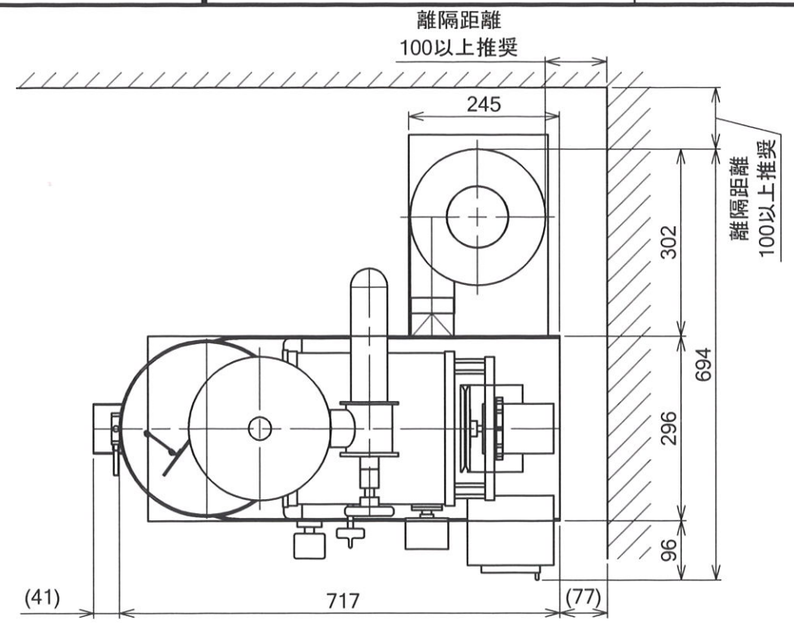


## 焙煎機仕様一覧表

| 型式 | | R-101型 |
|---|---|---|
| 本体 | 生産能力 | 1kg/Batch |
| | 重量 | 68kg |
| キャスター台 重量 | | 11kg |
| 電源 | 相 | 単相 |
| | 電圧 | 100V(50・60Hz) |
| モーター容量 | 本体 | 25W |
| | 冷却 | 100W |
| | 撹拌 | 40W |
| ガス | 定格燃焼量 | 2.4kW (2,100kcal/h) |
| | 接続径 | ホース:9.5mm、配管10A(3/8B) |

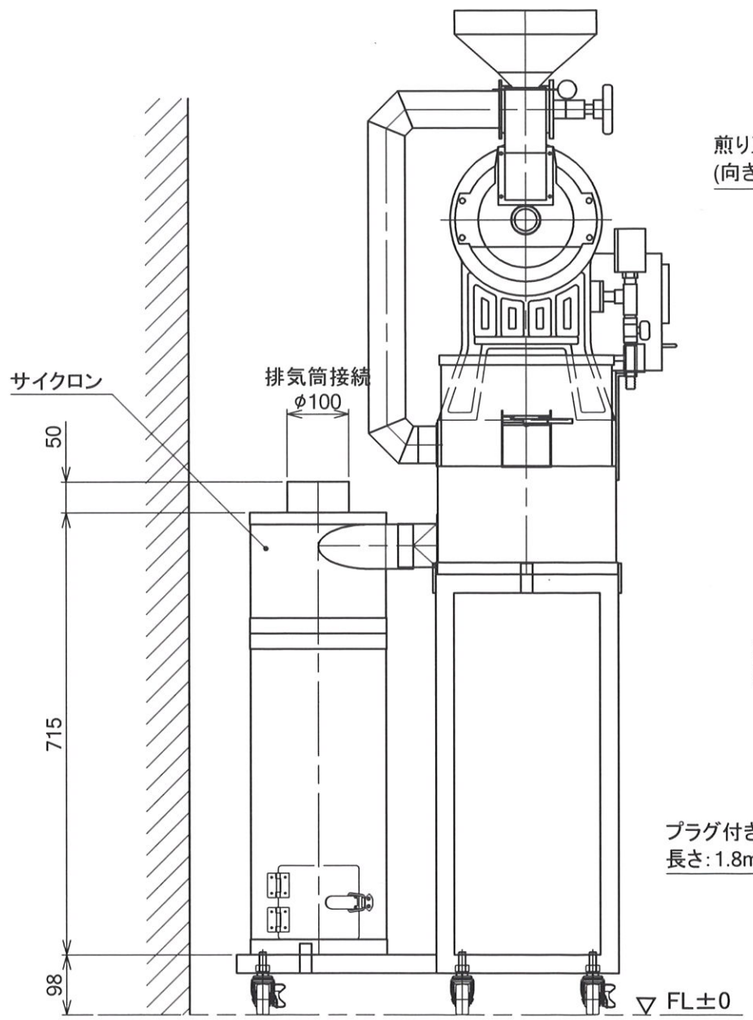


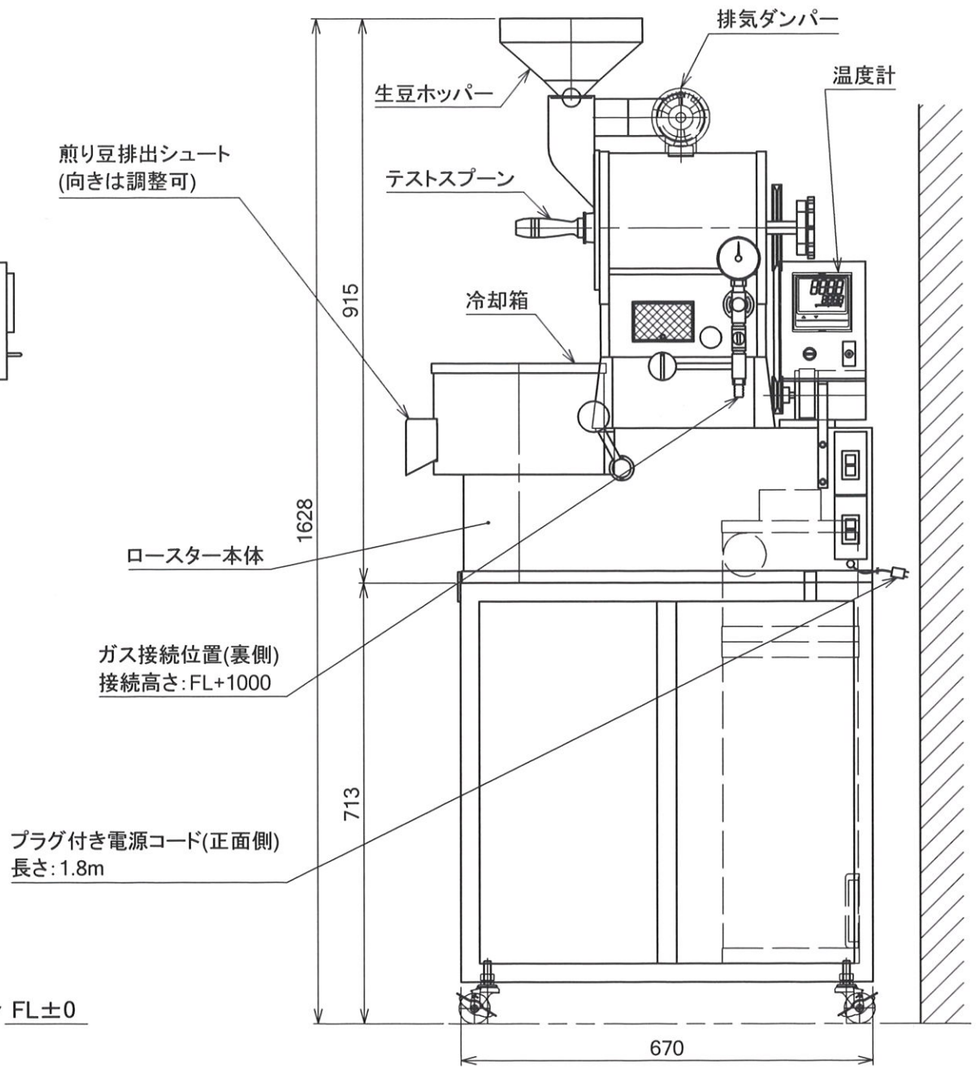


| Aproved by | Design by | Drawing by | Customer Name | Date |
|---|---|---|---|---|
| 福島 栄 | 堤 | 林 | Fujiroyal | 2014/09/29 |
| | | | Unit Name: 1kg ローラター | Scale: 1:10 |
| FUJI ROYAL 株式会社 富士珈機 | | | Parts Name: 標準仕様(右)外観図 | Projection |
| | | | Drawing No.: R101-FUJI-0000-NRK | Rev.: C |